第１４回全国中学生弓道大会　個人男子の部

平成29年8月19日（土）・20日（日）　明治神宮武道場至誠館弓道場／全弓連中央道場

順位	番号	氏名	団体名	
優勝	21	吉田　陽太	福島県立会津学鳳中学校	福島県
二位	6	家田　翔平	早稲田大学系属早稲田佐賀中学校	佐賀県
三位	31	柴田　響	慶應義塾中等部	東京都
四位	13	宮田　莞杏	豊田市立末野原中学校	愛知県
五位	8	山本　開	松戸市立栗ヶ沢中学校	千葉県
六位	3	細川　凌平	三股町立三股中学校	宮崎県
七位	25	土井　壮太	六甲学院中学校	兵庫県
八位	7	鈴木　颯太	浪速中学校	大阪府
技能優秀	3	細川　凌平	三股町立三股中学校	宮崎県

行射結果（個人男子の部）

番号	段位	氏名	団体名	予選1回目				予選2回目				計	通過
1		中村　久高	慶應湘南藤沢	×	○	○	×	○	×	×	○	4	
2		景澤　海	東桜学館	×	×	×	×	○	×	○	○	3	
3		細川　凌平	三股中	○	○	×	○	×	×	○	○	5	通過
4		小林　駿	桑名市立陽和	○	×	×	×	×	×	×	×	1	
5		副島　大輔	長崎南山	×	×	○	○	×	×	×	○	3	
6		家田　翔平	早稲田佐賀	○	○	×	○	○	×	○	×	5	通過
7		鈴木　颯太	浪速	○	○	○	×	○	×	×	○	5	通過
8		山本　開	栗ヶ沢	○	○	○	×	○	○	○	○	7	通過
9		横田　隼人	日陽館	×	×	×	×	○	○	○	○	4	
10		野澤　涼	八木	×	×	○	○	×	○	○	×	4	
11		鳥谷部　創多	双葉	×	×	×	○	×	×	×	×	1	
12		中村　和弘	修道	○	×	×	×	○	×	×	×	2	
13		宮田　莞杏	末野原中	○	○	○	○	×	×	×	○	5	通過
14		古閑　龍臣	熊本小川	○	○	○	○	○	○	×	×	6	通過
15		鈴木　望翔	にしめ	×	×	×	×	○	×	×	○	2	
16		平山　鈴之介	入間市弓道	×	×	×	○	×	○	○	×	3	
17		相澤　倫平	東北学院	×	×	×	○	×	×	×	○	2	
18		藤谷　武蔵	金沢錦丘	×	×	○	○	×	○	○	×	4	
19		増岡　那天	高知県立安芸	×	○	○	×	×	○	○	○	5	通過
20		高橋　一馬	新津弓連	×	×	×	×	×	×	×	×	0	
21		吉田　陽太	会津学鳳	×	×	○	○	○	○	×	○	5	通過
22		福長　数馬	鹿児島松元	×	○	○	○	○	○	○	×	6	通過
23		櫻井　太介	城北学園	○	○	○	×	○	×	×	×	4	
24		石﨑　祐一郎	下関中等	×	○	○	○	×	○	×	○	5	通過
25		土井　壮太	六甲学院	○	×	○	○	○	○	×	×	5	通過

行射結果（個人男子の部）

番号	段位	氏名	団体名	予選1回目				予選2回目				計	通過
26		境　祥吾	三潴中	×	○	×	×	×	×	×	○	2	
27		堀本　英志	洛北附属	○	○	○	×	×	×	×	×	3	
28		南後　翔太郎	高志	×	×	○	×	×	×	○	×	2	
29		望月　晴	石和	×	×	×	×	×	×	×	×	0	
30		藤田　侑暉	矢板中	○	×	○	×	○	×	○	○	5	通過
31		柴田　響	慶應中等部	○	×	○	○	○	○	×	○	6	通過
32		樋口　輝	里庄	×	○	×	×	×	○	○	×	3	
33		渡辺　愛斗	美幌	×	×	×	×	×	×	×	×	0	
34		ライス　朝咲	徳島	×	○	○	○	×	○	×	×	4	
35		角掛　智樹	いわて弓道Jr.	○	○	×	○	×	○	×	×	4	
36		須藤　紘文	阿見	○	○	×	×	○	×	×	×	3	
37		阿部　龍玖	群馬少年弓道	×	×	○	×	×	×	×	×	1	
38		田中　碧	鳥取東山	×	×	×	○	○	×	×	×	2	
39		杉本　大河	金谷	○	○	×	×	×	○	○	×	4	
40		高尾　真叶	大分市クラブ	×	×	○	○	○	○	×	×	4	
41		内山　浩輔	伏木	×	×	×	×	×	×	×	○	1	
42		田口　維吹	長野日大	×	○	×	○	○	○	×	×	4	
43		小南　直輝	付知	×	×	×	×	×	×	×	○	1	

決勝射詰(個人男子の部)

番号	氏名	団体名	予選1回目				予選2回目				計	13名通過	※ 射詰競射(遠近競射はその都度、階級内での順位で記入)																								計	順位
21	吉田　陽太	会津学鳳	×	×	○	○	○	○	×	○	5	通過		○	○	○	○	○	○																			6	1
6	家田　翔平	早稲田佐賀	○	○	×	○	○	×	○	×	5	通過		○	○	○	○	○	×																			5	2
31	柴田　響	慶應中等部	○	×	○	○	○	○	×	○	6	通過		○	○	○	○	×																				4	3
13	宮田　莞杏	末野原中	○	○	○	○	×	×	×	○	5	通過		○	○	×	1																					2	4
8	山本　開	栗ヶ沢	○	○	○	×	○	○	○	○	7	通過		○	○	×	2																					2	5
3	細川　凌平	三股中	○	○	×	○	×	×	○	○	5	通過		○	○	×	3																					2	6
25	土井　壮太	六甲学院	○	×	○	○	○	○	×	×	5	通過		○	×	1																						1	7
7	鈴木　颯太	浪速	○	○	○	×	○	×	×	○	5	通過		○	×	2																						1	8
30	藤田　侑暉	矢板中	○	×	○	×	○	×	○	○	5	通過		○	×	3																						1	9
14	古閑　龍臣	熊本小川	○	○	○	○	○	○	×	×	6	通過		×																								0	10
19	増岡　那天	高知県立安芸	×	○	○	×	×	○	○	○	5	通過		×																								0	10
22	福長　数馬	鹿児島松元	×	○	○	○	○	○	○	×	6	通過		×																								0	10
24	石﨑　祐一郎	下関中等	×	○	○	○	×	○	×	○	5	通過		×																								0	10

第１４回全国中学生弓道大会　個人女子の部

平成29年8月19日（土）・20日（日）　明治神宮武道場至誠館弓道場／全弓連中央道場

順位	番号	氏名	団体名	
優勝	3	取違　杏菜	南九州市立知覧中学校	鹿児島県
二位	28	寒川　莉衣	板野町板野中学校	徳島県
三位	16	本吉　眞子	早稲田大学系属早稲田佐賀中学校	佐賀県
四位	41	福地　花奈子	福島県立会津学鳳中学校	福島県
五位	18	三橋　結子	東京都立桜修館中等教育学校	東京都
六位	43	黒澤　陽菜	東海村立東海中学校	茨城県
七位	17	小泉　陽菜	野木町立野木中学校	栃木県
八位	36	髙田　采花	都城市立五十市中学校	宮崎県
技能優秀	41	福地　花奈子	福島県立会津学鳳中学校	福島県

行射結果(個人女子の部)

番号	段位	氏名	団体名	予選1回目				予選2回目				計	通過
1		野崎　礼慶子	大分市クラブ	×	×	×	○	○	×	○	×	3	
2		西脇　心春	鳥取市立北	×	×	○	○	○	×	×	×	3	
3		取違　杏菜	知覧	×	×	○	○	×	○	○	○	5	通過
4		井藤　圭都	豊科弓道	×	×	×	×	×	×	×	×	0	
5		峯重　美奈	田布施	×	×	×	○	×	×	×	○	2	
6		出山　麻理乃	高志	×	○	×	×	×	×	○	×	2	
7		漆畑　多恵	長与中	○	×	○	×	○	×	×	×	3	
8		千葉　瑞月	利府	○	○	×	×	×	○	○	○	5	通過
9		北濃　一葉	四條畷学園	○	×	×	○	○	×	×	○	4	
10		細貝　茅可	燕中等教育	×	×	×	×	×	○	×	×	1	
11		大石　圭子	三潴中	○	○	×	×	×	○	×	×	3	
12		野倉　千裕	羽島	×	×	×	×	×	×	×	×	0	
13		田淵　萌愛	大白書	×	○	×	○	×	○	×	×	3	
14		浅沼　咲良	いわて弓道Jr.	×	○	×	×	○	×	○	×	3	
15		佐藤　愛佳	米沢スポ少	×	×	×	×	○	×	×	×	1	
16		本吉　眞子	早稲田佐賀	○	○	○	○	×	○	○	×	6	通過
17		小泉　陽菜	野木	○	○	○	×	×	○	×	○	5	通過
18		三橋　結子	桜修館	○	○	○	○	×	○	○	○	7	通過
19		近藤　愛花	石和	○	○	○	×	○	○	×	×	5	通過
20		赤池　文奈	桂川	×	×	○	○	×	×	○	×	3	
21		竹内　桃花	東藻琴	×	○	×	×	○	○	×	×	3	
22		竹下　愛梨	千郷	×	○	×	○	×	○	○	○	5	通過
23		古茂田　美晴	日陽館	○	×	○	×	×	×	×	×	2	
24		占部　愛依理	慶應中等部	×	○	○	×	×	○	×	×	3	
25		森田　菜月	橿原	×	○	×	×	○	×	○	×	3	

行射結果(個人女子の部)

番号	段位	氏名	団体名	予選1回目				予選2回目				計	通過
26		中　紅菜	伏木									0	欠席
27		森田　真衣	土佐	×	○	×	○	×	○	×	×	3	
28		寒川　莉衣	板野	×	○	○	○	×	○	○	○	6	通過
29		新井　愛香	群馬少年弓道	×	×	×	○	×	×	○	×	2	
30		日野原　舞耶	市立沼津	×	×	×	○	○	×	×	×	2	
31		真弓　怜菜	鈴鹿市立神戸	○	×	×	×	○	×	×	×	2	
32		大谷　夕弦	津山弓道教室	×	○	×	×	×	×	×	○	2	
33		中村　心南	熊本小川	○	×	×	×	×	×	○	○	3	
34		白日　陽向	県立広島	×	×	×	×	×	×	×	×	0	
35		髙橋　李里	相模原市立旭	×	○	×	×	×	○	×	×	2	
36		髙田　采花	五十市中	○	○	×	○	○	○	○	×	6	通過
37		久保　春果	双葉	×	×	×	×	×	×	×	×	0	
38		長谷川　蒼依	成田付属	×	○	×	×	○	×	○	×	3	
39		土本　愛果	大田一中	×	×	×	×	○	○	×	×	2	
40		本多　伊織	秩父第一	×	○	×	×	×	×	×	×	1	
41		福地　花奈子	会津学鳳	×	×	○	×	○	○	○	○	5	通過
42		丸田　莉咲	羽咋	○	×	×	×	×	○	×	×	2	
43		黒澤　陽菜	東海中	○	○	○	○	×	×	×	○	5	通過

決勝射詰（個人女子の部）

番号	氏名	団体名	予選1回目				予選2回目				計	11名通過	※　射詰競射（遠近競射はその都度、階級内での順位で記入）				計	順位
3	取違　杏菜	知覧	×	×	○	○	×	○	○	○	5	通過		○	○	○	3	1
28	寒川　莉衣	板野	×	○	○	○	×	○	○	○	6	通過		○	○	×	2	2
16	本吉　眞子	早稲田佐賀	○	○	○	○	×	○	○	×	6	通過		○	×	1	1	3
41	福地　花奈子	会津学鳳	×	×	○	×	○	○	○	○	5	通過		○	×	2	1	4
18	三橋　結子	桜修館	○	○	○	○	×	○	○	○	7	通過		○	×	3	1	5
43	黒澤　陽菜	東海中	○	○	○	○	×	×	×	○	5	通過		×	1		0	6
17	小泉　陽菜	野木	○	○	○	×	×	○	×	○	5	通過		×	2		0	7
36	髙田　采花	五十市中	○	○	×	○	○	○	○	×	6	通過		×	3		0	8
8	千葉　瑞月	利府	○	○	×	×	×	○	○	○	5	通過		×	4		0	9
19	近藤　愛花	石和	○	○	○	×	○	○	×	×	5	通過		×	4		0	9
22	竹下　愛梨	千郷	×	○	×	○	×	○	○	○	5	通過		×	4		0	9

第14回全国中学生弓道大会　団体男子の部

平成29年8月19日（土）・20日（日）　明治神宮武道場至誠館弓道場／全弓連中央道場

順　位	団　体　名	備　考
優勝	熊本県　熊本県宇城市立小川中学校	初優勝
2位	静岡県　島田市立金谷中学校	
3位	佐賀県　早稲田大学系属早稲田佐賀中学校	
3位	鳥取県　鳥取県米子市立東山中学校	
5位	山梨県　富士吉田市立下吉田中学校	
5位	栃木県　宇都宮市立清原中学校	
5位	神奈川県　慶應義塾湘南藤沢中等部	
5位	兵庫県　六甲学院中学校	
技能優秀団体	栃木県　宇都宮市立清原中学校	初受賞

予選（団体男子の部）

1	1	角掛　智樹		○	×	○	○	○	○	○	×	6	合計					競射	
いわて弓道Jr.	2	高橋　和生		×	×	×	○	×	×	○	×	2	13						
岩手県	3	柳村　亮汰		○	○	×	×	○	×	○	○	5	中					中	
	4																		
							6				7								

2	1	中田　結都		×	×	○	○	×	×	×	×	2	合計		×			競射	
雄山	2	宮野　倫太郎		×	○	×	○	×	×	×	×	2	10		×				1
富山県	3	朝日　涼太郎		○	○	○	○	×	○	○	×	6	中		○			中	
	4	内田　都聖																	
							8				2								

3	1	大志万　優生		×	×	○	×	○	○	×	×	3	合計					競射	
洛星	2	金城　義直		×	×	×	×						8						
京都府	3	山中　虎優		×	×	×	×	○	×	○	×	2	中					中	
	4	山田　八滝樹						×	○	○	○	3							
							1				7								

4	1	定岡　慧		×	×	×	○	×	×	×	×	1	合計					競射	
里庄	2	田賀　快晴		×	○	×	×	×	×	×	○	2	5						
岡山県	3	髙田　浩二		×	○	×	×	×	×	×	○	2	中					中	
	4																		
							3				2								

5	1	関戸　愛瑠		○	○	○	○	○	×	×	○	6	合計					競射	
長与中	2	松尾　優		○	×	○	×	×	×	×	×	2	12						
長崎県	3	水上　龍一		○	○	○	○	×	×	×	×	4	中					中	
	4	林田　拓真																	
							10				2								

6	1	小南　遥希		×	×	×	×	×	×	×	×	0	合計					競射	
橿原市立大成	2	吉川　凜耶		○	○	○	○	×	×	×	○	5	7						
奈良県	3	清水　雄登		×	×	×	○	○	×	×	×	2	中					中	
	4	内ノ浦　春貴																	
							5				2								

7	1	野田　陸斗		×	×	○	○	○	×	×	×	3	合計					競射	
三潴中	2	淺井　啓也		×	○	○	×	×	×	×	×	2	8						
福岡県	3	窪田　俊介		×	○	×	○	×	×	○	×	3	中					中	
	4	境　祥吾																	
							6				2								

8	1	平島　吏桜		○	○	○	×	○	○	○	×	6	合計					競射	
早稲田佐賀	2	南　重有		×	○	○	×	×	×	○	×	3	13						
佐賀県	3	古川　恭正		×	×	○	○	○	×	×	○	4	中					中	
	4	家田　翔平																	
							7				6								

9	1	岡田　壱樹		×	×	×	○	×	×	×	×	1	合計					競射	
県立広島	2	小林　歩夢		×	×	×	×						6						
広島県	3	土居　暖大		×	×	×	○	○	○	×	×	3	中					中	
	4	柏村　駿介						○	×	○	×	2							
							2				4								

10	1	鈴木　柊		○	×	×	×	○	×	○	○	4	合計					競射	
多賀城	2	笹川　大和		×	×	○	×	○	○	○	×	4	11						
宮城県	3	平塚　尚純		×	×	○	×	×	○	×	○	3	中					中	
	4	佐藤　将																	
							3				8								

予選（団体男子の部）

11	1	中山　達希	×	×	○	×	○	×	×	○	3	合計		競射
北海道南選抜	2	柳田　航大	×	×	×	×						6		
北海道	3	鳥谷部　創多	×	×	○	×	×	×	×	×	1	中		中
	4	伴　悠成					×	○	○	×	2			
						2				4				

12	1	馬場　大晴	○	○	○	×	×	×	○	○	5	合計		競射
秩父第一	2	引間　凪杜	○	○	○	×	×	×	×	×	3	13		
埼玉県	3	谷藤　諒弥	×	×	×	○	○	○	○	○	5	中		中
	4	小池　巧紘												
						7				6				

13	1	前田　乃碧	×	×	○	×	×	×	○	○	3	合計		競射
六甲学院	2	小寺　健介	×	○	○	×	×	○	×	○	4	11		
兵庫県	3	井元　周平	×	○	○	×	○	×	×	○	4	中		中
	4	竹林　佑太												
						5				6				

14	1	山﨑　悠登	○	×	○	×	×	○	×	○	4	合計		競射
栗ヶ沢	2	大山　悠樹	○	×	○	×	×	○	○	○	5	13		
千葉県	3	山本　開	○	×	○	×	○	×	×	○	4	中		中
	4	山﨑　晴斗												
						6				7				

15	1	山口　宝	×	○	○	×	×	×	×	○	3	合計	×	競射
群馬少年弓道	2	小林　蓮	×	×	×	×	×	○	×	×	1	10	○	1
群馬県	3	葉山　青波	×	×	○	○	○	○	○	○	6	中	×	中
	4	小田橋　雄大												
						4				6				

16	1	宮澤　智哉	○	×	×	×	×	○	×	○	3	合計		競射
長野日大	4	石井　丈巳	×	×	×	×						7		
長野県	3	田口　維吹	○	○	×	×	×	×	×	○	3	中		中
	2	中澤　貫太					×	×	○	×	1			
						3				4				

17	1	鎌田　慎太郎	○	×	×	×	×	×	×	×	1	合計		競射
日陽館	2	香川　涼介	×	○	○	×						6		
愛媛県	3	横田　隼人	×	○	×	×	○	×	×	×	2	中		中
	4	鬼嶋　海斗					×	×	×	○	1			
						4				2				

18	1	山本　優真	×	×	×	×	×	×	○	○	2	合計		競射
羽咋	2	杉江　優斗	×	×	○	×	○	○	×	×	3	9		
石川県	3	堀田　達琉	×	○	×	○	×	○	○	×	4	中		中
	4	松本　瑞希												
						3				6				

19	1	石﨑　祐一郎	×	×	×	×	○	×	○	○	3	合計	×	競射
下関中等	2	田村　想伊	○	×	×	○	○	×	×	×	3	10	○	1
山口県	3	杉山　宗麻	×	○	○	×	○	×	○	×	4	中	×	中
	4	熊原　健紘												
						4				6				

20	1	櫻井　太介	×	×	○	○	×	×	×	○	3	合計	×	競射
城北学園	2	呉　申	×	○	○	×	○	×	○	○	5	10	○	1
東京都	3	髙橋　駿	×	×	×	○	×	×	○	×	2	中	×	中
	4	尾花　涼太郎												
						5				5				

予選（団体男子の部）

21	1	高尾　真叶	×	×	×	×	×	×	〇	×	1	合計			競射
大分市クラブ	2	村井　秀向	×	×	〇	〇	×	×	×	×	2	4			
大分県	3	木口　航暉	×	×	×	×	×	×	×	〇	1	中			中
	4														
						2				2					

22	1	景澤　海	×	〇	×	×	×	×	×	×	1	合計			競射
東桜学館	2	小野　菊晴	×	〇	〇	×	×	×	〇	×	3	6			
山形県	4	中川　颯	×	×	〇	〇	×	×	×	×	2	中			中
	3	有路　皓													
						5				1					

23	1	尾崎　慶次郎	〇	〇	〇	〇	×	×	〇	×	5	合計			競射
慶應湘南藤沢	2	安藤　潤星	×	×	×	×						11			
神奈川県	3	中村　久高	〇	〇	×	×	〇	〇	〇	〇	6	中			中
	4	髙城　勇人					×	×	×	×	0				
						6				5					

24	1	田中　恒成	〇	×	×	×	×	〇	〇	×	3	合計			競射
芝浦工大	2	奈木野　天啓	×	〇	×	×	×	×	×	×	1	8			
東京都	3	横地　洸輝	〇	×	〇	×	×	〇	〇	×	4	中			中
	4														
						4				4					

25	1	須藤　紘文	〇	×	〇	〇	×	〇	×	〇	5	合計		×	競射
阿見	2	桒畑　七海	〇	×	〇	×	×	×	×	×	2	10		×	0
茨城県	3	田仲　琉佑	×	〇	×	×	〇	×	×	〇	3	中		×	中
	4	黒川　瑛文													
						6				4					

26	1	土居　知弘	〇	×	×	×	×	×	〇	×	2	合計			競射
徳島池田	2	岡　遥歩	×	×	×	×	〇	×	×	×	1	7			
徳島県	3	猿田　澪志	〇	×	×	〇	×	〇	〇	×	4	中			中
	4	川人　裕史													
						3				4					

27	1	南後　翔太朗	〇	〇	×	×	×	×	×	×	2	合計			競射
高志	2	松島　怜音	×	×	〇	×						5			
福井県	3	十河　倫太郎	〇	×	〇	×	×	×	×	×	2	中			中
	4	柿木　良太					×	×	×	×	0				
						5				0					

28	1	西　凌平	×	〇	〇	〇	×	〇	〇	〇	6	合計			競射
清原	2	髙橋　里玖	×	〇	〇	〇	〇	〇	〇	〇	7	18			
栃木県	3	渡辺　大翔	〇	×	×	〇	×	〇	〇	〇	5	中			中
	4	川上　拓斗													
						8				10					

29	1	小阪　海翔	〇	〇	×	×	×	〇	〇	〇	5	合計			競射
三重県選抜	2	森本　馨	×	×	〇	×	×	×	×	×	1	8			
三重県	3	小林　駿	×	〇	×	×	〇	×	×	×	2	中			中
	4														
						4				4					

30	1	鈴木　颯太	〇	×	〇	〇	〇	×	〇	×	5	合計			競射
浪速	2	櫻本　想楽	〇	×	〇	〇	〇	×	×	×	4	15			
大阪府	3	中川　太志	×	〇	〇	×	〇	〇	〇	〇	6	中			中
	4	清野　陽市													
						8				7					

予選(団体男子の部)

31	1	古閑　龍臣	×	×	×	×	○	○	×	○	3	合計			競射
熊本小川	2	古賀　滉介	×	×	○	○	○	○	○	×	5	13			
熊本県	3	岩元　奏磨	○	○	○	×	×	○	×	○	5	中			中
	4	坂井　勇斗													
						5				8					

32	1	佐野　旦曙	×	×	×	○	×	○	×	○	3	合計		○	競射
下吉田	2	井上　雄貴	○	○	○	×	×	×	×	×	3	10		○	3
山梨県	3	遠山　峻	×	○	×	×	○	○	○	×	4	中		○	中
	4														
						5				5					

33	1	佐藤　蓮	×	○	×	○	○	○	×	×	4	合計			競射
金谷	2	三浦　光喜	○	○	×	○	×	○	×	○	5	12			
静岡県	3	宇野女　珠導	○	×	×	○	×	×	×	○	3	中			中
	4	山本　青龍													
						7				5					

34	1	安藤　嘉太	×	×	×	○	×	×	×	×	1	合計			競射
垂井不破	2	藤墳　芽吹	×	×	○	○	○	×	○	×	4	8			
岐阜県	3	草野　真吾	○	×	×	○	×	×	○	×	3	中			中
	4	小南　直輝													
						5				3					

35	1	五十嵐　優太	○	○	○	○	×	×	×	×	4	合計			競射
会津学鳳	2	渡邉　羽哉	×	×	×	×						6			
福島県	3	吉田　陽太	×	×	×	×	×	×	×	○	1	中			中
	4	佐藤　匠					○	×	×	×	1				
						4				2					

36	1	細木　貴博	×	○	○	×	○	×	×	×	3	合計			競射
土佐	2	池　竜一郎	×	○	○	×	×	×	×	×	2	8			
高知県	3	猪俣　雄生	×	○	×	×	○	×	×	○	3	中			中
	4	岡田　宗大													
						5				3					

37	1	武藤　周佑	×	×	×	×	×	○	×	×	1	合計			競射
燕中等教育	2	内山　孔太	×	×	×	×	×	×	×	×	0	2			
新潟県	3	前山　レイ	×	×	×	×	×	×	○	×	1	中			中
	4														
						0				2					

38	1	草野　陣弥	×	×	○	×	×	○	×	○	3	合計			競射
網走三中	2	江口　友翔	×	×	○	○	×	○	×	○	4	7			
北海道	3	斎藤　悠真	×	×	×	×	×	×	×	×	0	中			中
	4	伊藤　寛太													
						3				4					

39	1	萩原　洋樹	○	×	○	×	×	○	○	×	4	合計			競射
御津	2	平出　陸	○	×	○	○	×	○	○	○	6	15			
愛知県	3	渡邊　棟真	×	×	○	×	○	○	○	○	5	中			中
	4	小笠原　健人													
						6				9					

40	4	中園　悠太	○	○	×	×	×	×	○	×	3	合計			競射
鳥取東山	2	田淵　陸人	×	○	○	○	○	×	○	×	5	12			
鳥取県	3	安部　陸	×	×	○	○	×	×	○	○	4	中			中
	1	田中　碧													
						7				5					

予選（団体男子の部）

41	1	田中　誠也		×	×	○	○	×	×	○	×	3	合計						競射
東谷山中	2	海蔵　陽向		×	○	×	○	×	○	○	×	4	9						
鹿児島県	3	大明　慧克		×	×	×	×	○	×	×	○	2	中						中
	4																		
							4				5								

42	4	福田　竜士		○	○	○	○	○	○	○	×	7	合計						競射
三股中	2	山﨑　翔		×	×	×	×						13						
宮崎県	3	木原　大景		×	○	○	×	○	○	○	×	5	中						中
	1	細川　凌平						×	×	×	○	1							
							6				7								

予選結果(団体男子)

順位	立順	団体	競技結果	競射
1 位	28	清原	18 中	0
2 位	30	浪速	15 中	0
2 位	39	御津	15 中	0
4 位	1	いわて弓道Jr.	13 中	0
4 位	8	早稲田佐賀	13 中	0
4 位	12	秩父第一	13 中	0
4 位	14	栗ヶ沢	13 中	0
4 位	31	熊本小川	13 中	0
4 位	42	三股中	13 中	0
10 位	5	長与中	12 中	0
10 位	33	金谷	12 中	0
10 位	40	鳥取東山	12 中	0
13 位	10	多賀城	11 中	0
13 位	13	六甲学院	11 中	0
13 位	23	慶應湘南藤沢	11 中	0
16 位	32	下吉田	10 中	3
17 位	2	雄山	10 中	1
17 位	15	群馬少年弓道	10 中	1
17 位	19	下関中等	10 中	1
17 位	20	城北学園	10 中	1
21 位	25	阿見	10 中	0
22 位	18	羽咋	9 中	0
22 位	41	東谷山中	9 中	0
24 位	3	洛星	8 中	0
24 位	7	三潴中	8 中	0
24 位	24	芝浦工大	8 中	0
24 位	29	三重県選抜	8 中	0
24 位	34	垂井不破	8 中	0
24 位	36	土佐	8 中	0
30 位	6	橿原市立大成	7 中	0
30 位	16	長野日大	7 中	0
30 位	26	徳島池田	7 中	0
30 位	38	網走三中	7 中	0
34 位	9	県立広島	6 中	0
34 位	11	北海道南選抜	6 中	0
34 位	17	日陽館	6 中	0
34 位	22	東桜学館	6 中	0
34 位	35	会津学鳳	6 中	0
39 位	4	里庄	5 中	0
39 位	27	高志	5 中	0
41 位	21	大分市クラブ	4 中	0
42 位	37	燕中等教育	2 中	0

決勝トーナメント1回戦（団体男子の部）

＜前半＞

12 秩父第一	1	馬場　大晴		×	×	×	○	1	2						競射	
	2	引間　凪杜		×	×	×	×	0								
	3	谷藤　諒弥		×	×	×	○	1								
	4	小池　巧紘							中						中	
8 早稲田佐賀	1	平島　吏桜		○	×	○	×	2	7						競射	
	2	南　重有		×	○	○	○	3								
	3	古川　恭正		×	×	○	○	2								
	4	家田　翔平							中						中	
10 多賀城	1	鈴木　柊		○	×	○	×	2	3		×				競射	
	2	笹川　大和		○	×	×	×	1			×				0	
	3	平塚　尚純		×	×	×	×	0			×					
	4	佐藤　将							中						中	
32 下吉田	1	佐野　旦曙		×	×	○	×	1	3		○				競射	
	2	井上　雄貴		○	×	○	×	2			×				2	
	3	遠山　峻		×	×	×	×	0			○					
	4								中						中	
28 清原	1	西　凌平		○	○	○	×	3	9						競射	
	2	髙橋　里玖		○	○	×	○	3								
	3	渡辺　大翔		×	○	○	○	3								
	4	川上　拓斗							中						中	
42 三股中	4	福田　竜士		×	×	○	×	1	4						競射	
	1	細川　凌平		×	○	×	×	1								
	3	木原　大景		×	○	×	○	2								
	2	山﨑　翔							中						中	
30 浪速	1	鈴木　颯太		×	×	○	○	2	8						競射	
	2	櫻本　想楽		○	○	×	○	3								
	3	中川　太志		○	○	○	×	3								
	4	清野　陽市							中						中	
33 金谷	1	佐藤　蓮		○	○	○	×	3	9						競射	
	2	三浦　光喜		×	×	○	○	2								
	3	宇野女　珠導		○	○	○	○	4								
	4	山本　青龍							中						中	

8
早稲田佐賀

32
下吉田

28
清原

33
金谷

決勝トーナメント1回戦（団体男子の部）

＜後半＞

5 長与中	1	関戸　愛瑠		○	○	×	×	2	6						競射
	2	松尾　優		×	×	×	×	0							
	3	水上　龍一		○	○	○	○	4							
	4	林田　拓真							中						中
23 慶應湘南藤沢	1	尾崎　慶次郎		○	×	×	×	1	8						競射
	4	髙城　勇人		○	○	○	○	4							
	3	中村　久高		○	×	○	○	3							
	2	安藤　潤星							中						中
1 いわて弓道Jr.	1	角掛　智樹		×	×	×	○	1	3						競射
	2	高橋　和生		×	○	×	×	1							
	3	柳村　亮汰		×	×	○	×	1							
	4								中						中
31 熊本小川	1	古閑　龍臣		○	×	×	×	1	5						競射
	2	古賀　滉介		○	×	○	×	2							
	3	岩元　奏磨		×	○	○	×	2							
	4	坂井　勇斗						0	中						中
13 六甲学院	1	前田　乃碧		×	○	×	×	1	6		○	○			競射
	2	小寺　健介		○	×	○	○	3			×	×			4
	3	井元　周平		×	○	○	×	2			○	○			
	4	竹林　佑太							中						中
39 御津	1	萩原　洋樹		○	×	×	○	2	6		○	×			競射
	2	平出　陸		×	○	○	○	3			×	×			3
	3	渡邊　棟真		×	×	○	×	1			○	○			
	4	小笠原　健人							中						中
14 栗ヶ沢	1	山﨑　悠登		○	×	×	×	1	5						競射
	2	大山　悠樹		○	×	○	×	2							
	3	山本　開		○	○	×	×	2							
	4	山崎　晴斗							中						中
40 鳥取東山	4	中園　悠太		×	○	○	×	2	6						競射
	2	田淵　陸人		×	○	○	×	2							
	3	安部　陸		×	×	○	○	2							
	1	田中　碧							中						中

23 慶應湘南藤沢

31 熊本小川

13 六甲学院

40 鳥取東山

決勝トーナメント2回戦（団体男子の部）

チーム		氏名												
8 早稲田佐賀	1	平島 吏桜	○	×	×	×	1			○	×			競射
	2	南 重有	×	×	○	×	1	6		○	×			4
	3	古川 恭正	○	○	○	○	4			○	○			
	4	家田 翔平						中						中
32 下吉田	1	佐野 旦曙	○	○	○	○	4			○	×			競射
	2	井上 雄貴	×	○	×	×	1	6		○	×			3
	3	遠山 峻	×	○	×	×	1			○	×			
	4	0						中						中

8 早稲田佐賀

チーム		氏名												
28 清原	1	西 凌平	×	○	○	○	3			×				競射
	2	髙橋 里玖	×	○	×	○	2	8		○				2
	3	渡辺 大翔	○	○	×	○	3			○				
	4	川上 拓斗						中						中
33 金谷	1	佐藤 蓮	○	×	○	○	3			○				競射
	2	三浦 光喜	×	○	○	×	2	8		○				3
	3	宇野女 珠導	○	○	○	×	3			○				
	4	山本 青龍						中						中

33 金谷

チーム		氏名												
23 慶應湘南藤沢	1	尾崎 慶次郎	×	×	×	×	0							競射
	4	髙城 勇人	×	×	○	×	1	4						
	3	中村 久高	○	×	○	○	3							
	2	安藤 潤星						中						中
31 熊本小川	1	古閑 龍臣	×	×	○	○	2							競射
	2	古賀 滉介	○	○	○	×	3	7						
	3	岩元 奏磨	×	○	○	×	2							
	4	坂井 勇斗						中						中

31 熊本小川

チーム		氏名												
13 六甲学院	1	前田 乃碧	○	×	×	×	1							競射
	2	小寺 健介	×	×	○	○	2	4						
	3	井元 周平	×	○	×	×	1							
	4	竹林 佑太						中						中
40 鳥取東山	4	中園 悠太	×	○	×	×	1							競射
	2	田淵 陸人	○	○	○	×	3	5						
	3	安部 陸	×	×	×	○	1							
	1	田中 碧						中						中

40 鳥取東山

決勝トーナメント準決勝（団体男子の部）

8 早稲田佐賀	1	平島　吏桜		○	○	○	×	3				○				競射
	2	南　重有		×	×	○	○	2	7			×				1
	3	古川　恭正		×	×	○	○	2				×				
	4	家田　翔平							中							中
33 金谷	1	佐藤　蓮		○	×	○	○	3				○				競射
	2	三浦　光喜		○	○	×	○	3	7			○				3
	3	宇野女　珠導		×	×	○	×	1				○				
	4	山本　青龍							中							中
31 熊本小川	1	古閑　龍臣		×	×	○	○	2								競射
	2	古賀　滉介		○	○	○	○	4	8							
	3	岩元　奏磨		○	×	×	○	2								
	4	坂井　勇斗							中							中
40 鳥取東山	4	中園　悠太		×	×	○	×	1								競射
	2	田淵　陸人		○	×	×	×	1	3							
	3	安部　陸		×	○	×	×	1								
	1	田中　碧							中							中

33
金谷

31
熊本小川

決勝トーナメント決勝（団体男子の部）

33 金谷	1	佐藤　蓮		×	○	×	○	2								競射
	2	三浦　光喜		○	○	×	○	3	9							
	3	宇野女　珠導		○	○	○	○	4								
	4	山本　青龍							中							中
31 熊本小川	1	古閑　龍臣		○	×	○	○	3								競射
	2	古賀　滉介		○	○	○	○	4	10							
	3	岩元　奏磨		○	×	○	○	3								
	4	坂井　勇斗							中							中

優勝
31
熊本小川

2位
33
金谷

第14回全国中学生弓道大会　　団体男子の部　決勝トーナメント表

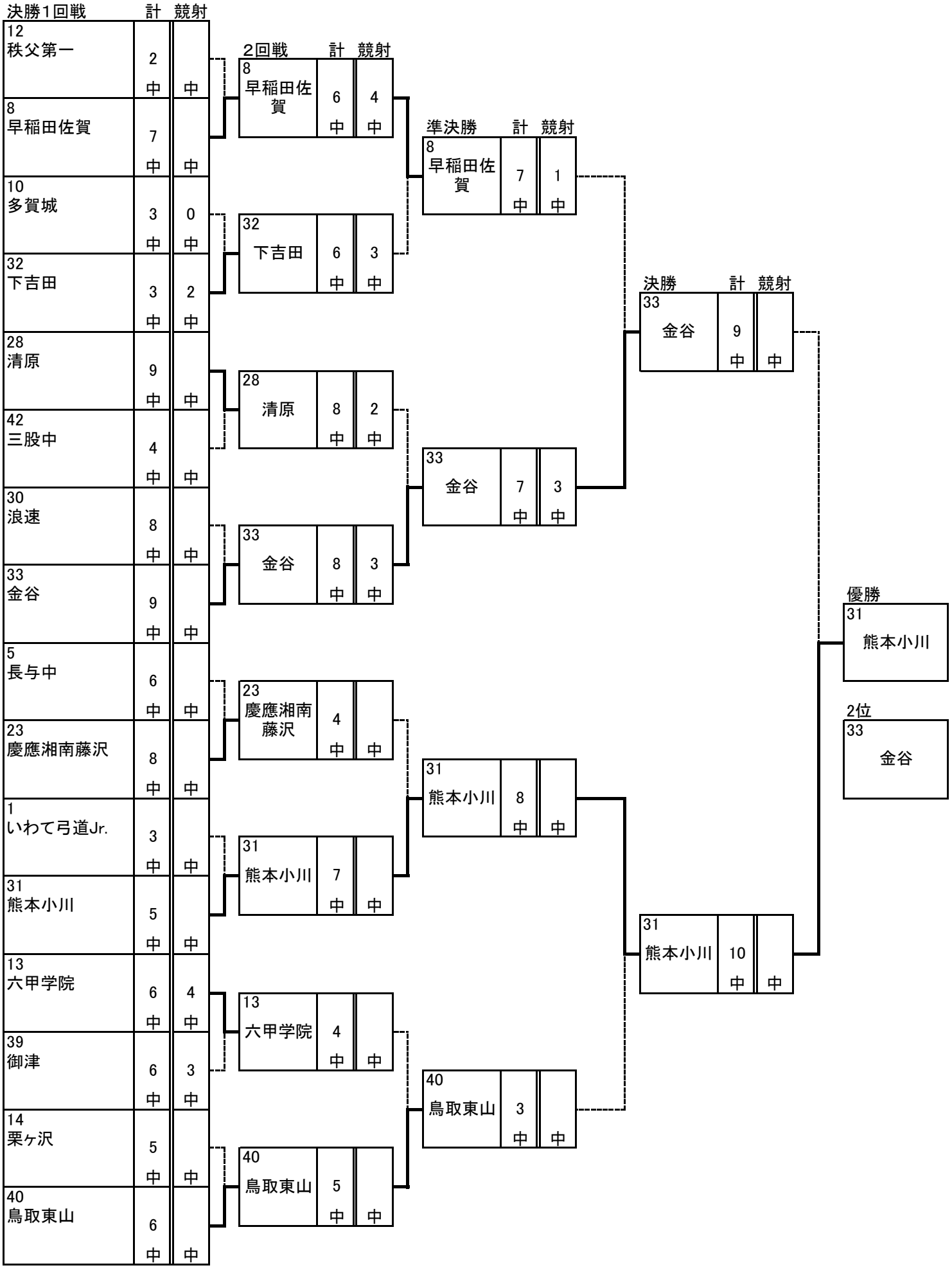

第14回全国中学生弓道大会　団体女子の部

平成29年8月19日（土）・20日（日）　明治神宮武道場至誠館弓道場／全弓連中央道場

順　位	団　体　名	備　考
優勝	徳島県　板野町板野中学校	４年ぶり2回目
2位	鹿児島県　鹿児島市立皇徳寺中学校	
3位	熊本県　熊本県宇城市立小川中学校	
3位	宮崎県　都城市立五十市中学校	
5位	岡山県　岡山県浅口郡里庄町立里庄中学校	
5位	鳥取県　鳥取市立北中学校	
5位	栃木県　大田原市立大田原中学校	
5位	岩手県　いわて弓道Jr.	
技能優秀団体	鹿児島県　鹿児島市立皇徳寺中学校	初受賞

予選(団体女子の部)

1 甲南女子 兵庫県

1	清水 彩名	×	×	×	×	×	○	×	○	2	合計	×	競射
2	寺内 梨乃	×	○	×	×	○	×	○	○	4	9	×	0
3	菅野 海咲	×	×	×	×	○	○	×	○	3	中	×	中
4	牛村 栞菜												
					1				8				

2 大田一中 島根県

1	岩下 日向子	×	×	○	○	×	○	○	×	4	合計		競射
2	岩谷 凜	×	○	×	×	×	○	×	○	3	8		
3	高木 双葉	×	○	×	×	×	×	×	×	1	中		中
4	土本 愛果												
					4				4				

3 桜修館 東京都

1	三橋 結子	×	×	×	×	○	×	○	×	2	合計	○	×	競射
2	福永 麻鈴	×	○	×	○	○	×	×	○	4	9	○	×	2
3	岡部 歩佳	○	×	×	×	×	○	×	○	3	中	×	×	中
4	小林 真綾													
					3				6					

4 皇徳寺 鹿児島県

1	鎌田 華彩	○	○	×	○	○	○	○	×	6	合計		競射
2	堀之内 彩理紗	○	○	×	×	×	×	○	○	4	16		
3	山口 優空	○	○	×	○	○	×	○	○	6	中		中
4	肥後 杏菜												
					8				8				

5 大田原 栃木県

1	豊田 叶侑	×	○	○	○	×	○	○	×	5	合計		競射
2	反町 浩子	○	×	×	○	×	×	○	○	4	15		
3	原 萌夏	×	○	×	○	○	○	○	○	6	中		中
4	渡邊 紗雪												
					7				8				

6 鳥取市立北 鳥取県

1	小谷 清野	×	×	○	×	×	○	○	○	4	合計		競射
2	中西 歩佳	×	×	○	×	○	×	×	○	3	12		
3	西脇 心春	○	×	○	○	×	○	×	○	5	中		中
4	小野 仁愛												
					5				7				

7 群馬少年弓道 群馬県

4	長谷 優花	×	×	○	×					1	合計		競射
2	櫻井 凛	×	×	○	×	×	×	○	○	3	7		
3	小田橋 佳奈	×	×	×	○	×	×	×	×	1	中		中
1	小林 里桜					○	○	×	×	2			
					3				4				

8 土佐 高知県

1	宮本 梨聖	×	○	○	×	×	×	○	×	3	合計		競射
2	西澤 凜夕	×	×	○	○	×	×	○	×	3	8		
3	田下 日向子	×	×	×	×	○	×	×	○	2	中		中
4	辛島 直												
					4				4				

9 伏木 富山県

1	元平 菜摘	×	×	○	×	○	○	○	×	4	合計		競射
2	米田 萌華	×	×	×	×	×	×	×	○	1	6		
3	林 果歩	×	×	○	×						中		中
4	高井 想央					×	×	×	×	0			
					2				4				

10 五十市中 宮崎県

1	中丸 優美	○	×	○	○	○	×	○	×	5	合計		競射
2	髙田 采花	×	○	×	○	○	○	×	○	5	12		
3	沼口 夢海	×	×	×	○	○	×	×	×	2	中		中
4	橋口 由伽												
					6				6				

予選（団体女子の部）

11 高志 福井県													合計					競射
	1	鰐淵　日陽		○	×	×	○	×	×	×	×	2	6					
	2	出山　麻理乃		×	×	×	×	○	○	×	×	2	中					中
	3	渡辺　菜々香		×	×	×	×											
	4	川畑　伊咲						○	○	×	×	2						
							2				4							

12 四條畷学園 大阪府													合計					競射
	1	北濃　一葉		○	○	×	×	×	○	×	○	4	15					
	2	内海　鈴		×	○	×	×	○	○	×	○	4	中					中
	3	金澤　麻実		○	×	○	○	○	○	○	○	7						
	4	川口　凜寧																
							6				9							

13 長与中 長崎県													合計					競射
	1	石橋　菜月		○	○	×	×	×	×	×	○	3	4					
	4	浅海　遥香		×	×	×	×						中					中
	3	笠井　祐里		×	×	×	○	×	×	×	×	1						
	2	漆畑　多恵						×	×	×	×	0						
							3				1							

14 米沢スポ少 山形県													合計					競射
	1	小嶋　華		○	×	×	○	×	○	×	×	3	6					
	2	本間　未来咲		×	×	×	×						中					中
	3	佐藤　愛佳		×	×	○	×	×	○	○	×	3						
	4	峯田　美夢						×	×	×	×	0						
							3				3							

15 杵築臼杵連合 大分県													合計					競射
	1	小野　天楓		×	×	×	×	×	×	×	×	0	2					
	2	中山　華乃心		×	×	×	×	×	×	○	×	1	中					中
	3	大熊　あゆ		×	×	×	×	×	○	×	×	1						
	4																	
							0				2							

16 洛北附属 京都府													合計					競射
	1	友光　麻結		×	×	○	×	×	×	×	×	1	4					
	2	古田　有希葉		×	×	×	×	×	×	×	×	0	中					中
	3	小形　彩乃		×	○	×	○	×	○	×	×	3						
	4	中村　梓																
							3				1							

17 県立広島 広島県													合計					競射
	1	為重　朱那		×	○	○	×	×	×	×	×	2	8					
	2	東方　萌恵		×	×	×	○						中					中
	4	松田　美菜子		×	×	○	×	×	○	○	×	3						
	3	藤田　紀子						×	×	○	○	2						
							4				4							

18 熊本小川 熊本県													合計					競射
	1	中村　心南		×	×	○	○	×	○	○	○	5	15					
	2	橋田　実空		○	○	×	×	×	○	○	○	5	中					中
	3	水野　彩伽		○	×	○	×	○	○	×	○	5						
	4	奥村　咲希																
							6				9							

19 いわて弓道Jr. 岩手県													合計					競射
	1	高橋　百音		○	○	×	×	○	×	○	×	4	10					
	2	岡本　奈々		×	×	○	○	○	○	×	×	4	中					中
	3	阿部　美優		×	×	×	×	○	×	×	○	2						
	4	浅沼　咲良																
							4				6							

20 しらかし台 宮城県													合計					競射
	1	齊藤　千夏		×	×	○	×	○	×	×	×	2	7					
	2	髙橋　未羽		×	×	×	×	×	○	×	○	2	中					中
	3	鈴木　望結		×	×	×	○	×	○	○	×	3						
	4	櫻田　雪羽																
							2				5							

予選（団体女子の部）

21 三重県選抜															競射
	1	中崎　愛梨		×	×	×	×	×	○	×	×	1	合計				
	2	真弓　怜菜		×	×	×	×	×	○	×	×	1	6				
三重県	3	毛利　桃香		×	○	○	×	×	○	○	×	4	中				中
	4	岡野　莉子															
							2				4						

22 松戸第六															競射
	1	倉石　夏実		×	○	×	○	×	×	×	○	3	合計				
	2	渡邉　美月		×	○	×	×	×	×	×	○	2	10				
千葉県	3	鴇巣　好葉		×	○	×	○	×	○	○	○	5	中				中
	4	五十嵐　彩葉															
							5				5						

23 香芝															競射
	1	池田　朱蘭		×	×	×	×	○	×	×	×	1	合計				
	2	北村　莉子		×	○	○	×	○	○	○	×	5	11				
奈良県	3	西川　舞美		○	×	○	×	×	○	○	○	5	中				中
	4	中村　真望															
							4				7						

24 市立浦和															競射
	1	関　萌花		○	×	×	○	×	○	○	×	4	合計				
	2	齋藤　玲花		○	×	×	×	○	○	×	○	4	10				
埼玉県	3	西尾　涼佳		×	×	×	×	○	×	×	○	2	中				中
	4	池田　好															
							3				7						

25 大嶺中															競射
	1	岩﨑　愛由菜		×	×	×	×	×	×	×	×	0	合計				
	2	末澤　心春		○	×	○	○	○	×	○	×	5	8				
山口県	3	福本　晴花		○	○	×	○	×	×	×	×	3	中				中
	4	長井　彩夏															
							6				2						

26 早稲田佐賀															競射
	1	本吉　眞子		○	○	×	×	○	×	×	×	3	合計				
	2	松本　結叶		×	×	×	○	×	○	×	○	3	7				
佐賀県	3	下村　海陽		×	×	○	×	×	×	×	×	1	中				中
	4	大部　陽和															
							4				3						

27 会津学鳳															競射
	1	福地　花奈子		×	○	×	○	×	×	×	×	2	合計				
	2	猪俣　咲月		×	○	×	○	×	○	×	×	3	6				
福島県	3	大場　由佳理		×	×	○	×	×	×	×	×	1	中				中
	4																
							5				1						

28 慶應中等部															競射
	1	高橋　桜子		×	○	×	○	○	○	×	×	4	合計				
	2	星野　美穂		○	×	○	○	×	×	○	×	4	10				
東京都	3	占部　愛依理		×	○	×	×	×	×	×	○	2	中				中
	4	前田　聡子															
							6				4						

29 三潴中															競射
	1	山下　菜奈		×	○	×	×	○	×	×	×	2	合計				
	2	寺島　亜美		×	×	○	×						7				
福岡県	3	大石　圭子		×	○	×	×	○	×	○	○	4	中				中
	4	小池　美玖						×	×	×	×	0					
							3				4						

30 朝日丘															競射
	1	都築　りこ		○	○	×	○	×	×	×	×	3	合計				
	2	糟谷　渚月		×	○	×	×	○	○	×	×	3	11				
愛知県	3	仲田　もえ		○	○	×	○	×	×	○	○	5	中				中
	4	河内　まなみ															
							7				4						

予選（団体女子の部）

31	1	寒川　莉衣		×	×	×	×	×	○	×	○	2	合計						競射
板野	2	岡本　晏実		×	○	○	○	○	○	×	○	6	11						
徳島県	3	島津　沙也花		×	×	×	○	×	○	×	○	3	中						中
	4	鴻池　菜花																	
							4				7								

32	1	裵　久瑠美		×	×	×	○	×	×	×	×	1	合計						競射
長野日大	2	山埜井　裕香		×	×	×	○	×	×	×	×	1	2						
長野県	3	小林　由季		×	×	×	×	×	×	×	×	0	中						中
	4	峯村　桃子																	
							2				0								

33	1	加藤　真実		×	×	○	×	×	×	×	×	1	合計						競射
新津弓道	2	五十嵐　麗奈		×	×	×	×	×	×	×	×	0	1						
新潟県	3	渡辺　愛子		×	×	×	×	×	×	×	×	0	中						中
	4																		
							1				0								

34	1	倉原　梨		×	×	○	×	×	×	×	○	2	合計						競射
水戸二	2	鹿熊　えりい		×	×	×	×	×	×	×	×	0	7						
茨城県	3	澤渡　雪那		○	○	○	○	×	○	×	×	5	中						中
	4	半野　志真																	
							5				2								

35	1	島田　春奈		×	×	○	×	×	×	×	○	2	合計						競射
中能登	2	永村　愛心		×	×	○	×	×	×	×	×	1	5						
石川県	3	豊島　壱織		×	○	×	×	×	×	×	○	2	中						中
	4	原　知世																	
							3				2								

36	1	山口　愛未		×	×	○	○	×	×	○	×	3	合計						競射
市立沼津	2	日野原　舞耶		○	×	×	○	○	×	○	×	4	14						
静岡県	3	菅沼　佳那		○	×	○	○	○	○	○	○	7	中						中
	4	杉山　直歩																	
							7				7								

37	1	三枝　優衣		×	×	×	○	×	×	○	○	3	合計		○	×			競射
増穂中	2	瀧澤　里緒		×	○	×	×	○	×	○	×	3	9		○	○			3
山梨県	3	村松　咲		○	×	×	×	×	×	○	○	3	中		×	×			中
	4	斉藤　詩らら																	
							3				6								

38	1	井上　理咲子		×	×	×	×	○	×	×	×	1	合計						競射
遺愛女子	2	中島　琴葉		×	×	×	×	×	○	×	×	1	2						
北海道	3	市村　沙知		×	×	×	×	×	×	×	×	0	中						中
	4	平野　和奏																	
							0				2								

39	1	髙橋　李里		×	×	×	×	×	×	×	×	0	合計						競射
相模原市立旭	2	足立　月渚		○	○	○	×	○	○	×	×	5	7						
神奈川県	3	大島　緒美		×	×	×	○	×	○	×	×	2	中						中
	4	石橋　若奈																	
							4				3								

40	1	古茂田　美晴		×	×	○	×	×	×	○	×	2	合計						競射
日陽館	2	松岡　美咲		×	○	×	×	○	×	×	×	2	7						
愛媛県	3	酒井　真波		×	×	○	○	×	×	×	○	3	中						中
	4	藤井　千裕																	
							4				3								

予選(団体女子の部)

41	1	松山　鈴奈		○	×	×	×	×	×	○	○	3	合計	競射
岐阜県選抜	2	山本　眞己		○	×	×	○	×	×	×	×	2	6	
岐阜県	3	栗木　七海		×	×	×	×	×	×	×	○	1	中	中
	4	野倉　千裕												
							3				3			

42	1	小寺　舞依		○	○	×	○	×	○	○	○	6	合計	競射
里庄	2	道廣　陽南		×	×	×	○	×	×	×	○	2	10	
岡山県	3	渡邉　みずほ		×	○	○	×	×	×	×	×	2	中	中
	4													
							6				4			

43	1	鈴木　美空		×	×	×	×	×	×	×	×	0	合計	競射
東藻琴	2	竹内　桃花		×	○	×	×	×	×	×	×	1	2	
北海道	3	髙　菜々実		×	×	×	×	×	×	×	○	1	中	中
	4	牛渡　志保												
							1				1			

予選結果（団体女子の部）

順位	立順	団体	競技結果	競射
1 位	4	皇徳寺	16 中	0
2 位	5	大田原	15 中	0
2 位	12	四條畷学園	15 中	0
2 位	18	熊本小川	15 中	0
5 位	36	市立沼津	14 中	0
6 位	6	鳥取市立北	12 中	0
6 位	10	五十市中	12 中	0
8 位	23	香芝	11 中	0
8 位	30	朝日丘	11 中	0
8 位	31	板野	11 中	0
11 位	19	いわて弓道Jr.	10 中	0
11 位	22	松戸第六	10 中	0
11 位	24	市立浦和	10 中	0
11 位	28	慶應中等部	10 中	0
11 位	42	里庄	10 中	0
16 位	37	増穂中	9 中	3
17 位	3	桜修館	9 中	2
18 位	1	甲南女子	9 中	0
19 位	2	大田一中	8 中	0
19 位	8	土佐	8 中	0
19 位	17	県立広島	8 中	0
19 位	25	大嶺中	8 中	0
23 位	7	群馬少年弓道	7 中	0
23 位	20	しらかし台	7 中	0
23 位	26	早稲田佐賀	7 中	0
23 位	29	三潴中	7 中	0
23 位	34	水戸二	7 中	0
23 位	39	相模原市立旭	7 中	0
23 位	40	日陽館	7 中	0
30 位	9	伏木	6 中	0
30 位	11	高志	6 中	0
30 位	14	米沢スポ少	6 中	0
30 位	21	三重県選抜	6 中	0
30 位	27	会津学鳳	6 中	0
30 位	41	岐阜県選抜	6 中	0
36 位	35	中能登	5 中	0
37 位	13	長与中	4 中	0
37 位	16	洛北附属	4 中	0
39 位	15	杵築臼杵連合	2 中	0
39 位	32	長野日大	2 中	0
39 位	38	遺愛女子	2 中	0
39 位	43	東藻琴	2 中	0
43 位	33	新津弓道	1 中	0

決勝トーナメント1回戦（団体女子の部）

＜前半＞

18 熊本小川	1	中村　心南		×	○	×	○	2	8							競射
	2	橋田　実空		○	○	○	×	3								
	3	水野　彩伽		×	○	○	○	3								
	4	奥村　咲希							中							中
28 慶應中等部	1	高橋　桜子		×	×	×	○	1	5							競射
	2	星野　美穂		○	○	×	○	3								
	3	占部　愛依理		×	×	○	×	1								
	4	前田　聡子							中							中
42 里庄	1	小寺　舞依		×	○	×	○	2	3							競射
	2	道廣　陽南		×	×	×	×	0								
	3	渡邉　みずほ		×	×	○	×	1								
	4								中							中
12 四條畷学園	1	北濃　一葉		×	○	×	×	1	1							競射
	2	内海　鈴		×	×	×	×	0								
	3	金澤　麻実		×	×	×	×	0								
	4	川口　凛寧							中							中
4 皇徳寺	1	鎌田　華彩		×	○	○	○	3	10							競射
	2	堀之内　彩理紗		×	○	○	○	3								
	3	山口　優空		○	○	○	○	4								
	4	肥後　杏菜							中							中
24 市立浦和	1	関　萌花		○	○	○	○	4	7							競射
	2	齋藤　玲花		○	×	×	○	2								
	3	西尾　涼佳		×	×	×	○	1								
	4	池田　好							中							中
30 朝日丘	1	都築　りこ		○	○	○	×	3	5							競射
	2	糟谷　渚月		×	×	×	×	0								
	3	仲田　もえ		×	○	○	×	2								
	4	河内　まなみ							中							中
6 鳥取市立北	1	小谷　清野		○	×	×	×	1	6							競射
	2	中西　歩佳		×	○	×	○	2								
	3	西脇　心春		○	○	×	○	3								
	4	小野　仁愛							中							中

18 熊本小川
42 里庄
4 皇徳寺
6 鳥取市立北

決勝トーナメント１回戦（団体女子の部）

＜後半＞

5 大田原	1	豊田 叶侑	×	×	○	×	1	5	競射
	2	反町 浩子	○	×	○	○	3		
	3	原 萌夏	○	×	×	×	1		
	4	渡邊 紗雪						中	中

22 松戸第六	1	倉石 夏実	×	×	×	×	0	4	競射
	2	渡邉 美月	○	○	×	×	2		
	3	鴇巣 好葉	×	×	○	○	2		
	4	五十嵐 彩葉						中	中

5 大田原

10 五十市中	1	中丸 優美	×	×	○	×	1	6	競射
	2	髙田 采花	○	○	×	×	2		
	3	沼口 夢海	×	○	○	○	3		
	4	橋口 由伽						中	中

23 香芝	1	池田 朱蘭	×	×	×	×	0	3	競射
	2	北村 莉子	○	×	×	×	1		
	3	西川 舞美	○	○	×	×	2		
	4	中村 真望					0	中	中

10 五十市中

19 いわて弓道Jr.	1	高橋 百音	○	×	○	×	2	6	競射
	2	岡本 奈々	○	×	×	×	1		
	3	阿部 美優	○	○	○	×	3		
	4	浅沼 咲良						中	中

37 増穂中	1	三枝 優衣	○	○	○	×	3	5	競射
	2	瀧澤 里緒	○	×	×	×	1		
	3	村松 咲	○	×	×	×	1		
	4	斉藤 詩らら						中	中

19 いわて弓道Jr.

31 板野	1	寒川 莉衣	○	○	×	○	3	7	競射
	2	岡本 晏実	○	○	○	○	4		
	3	島津 沙也花	×	×	×	×	0		
	4	鴻池 菜花						中	中

36 市立沼津	1	山口 愛未	×	×	×	×	0	4	競射
	2	日野原 舞耶	×	×	○	○	2		
	3	菅沼 佳那	×	×	○	○	2		
	4	杉山 直歩						中	中

31 板野

決勝トーナメント2回戦（団体女子の部）

18 熊本小川	1	中村　心南		○	○	○	×	3	11				競射
	2	橋田　実空		○	○	○	○	4					
	3	水野　彩伽		○	○	○	○	4					
	4	奥村　咲希							中				中
42 里庄	1	小寺　舞依		○	○	○	○	4	7				競射
	2	道廣　陽南		×	×	○	○	2					
	3	渡邉　みずほ		×	×	○	×	1					
	4	0							中				中
4 皇徳寺	1	鎌田　華彩		×	×	×	○	1	7				競射
	2	堀之内　彩理紗		○	○	○	○	4					
	3	山口　優空		○	×	○	×	2					
	4	肥後　杏菜							中				中
6 鳥取市立北	1	小谷　清野		×	×	×	×	0	5				競射
	2	中西　歩佳		○	○	×	×	2					
	3	西脇　心春		○	×	○	○	3					
	4	小野　仁愛							中				中
5 大田原	1	豊田　叶侑		○	×	×	○	2	5				競射
	2	反町　浩子		○	○	×	×	2					
	3	原　萌夏		×	×	×	○	1					
	4	渡邊　紗雪							中				中
10 五十市中	1	中丸　優美		×	×	○	×	1	6				競射
	2	髙田　采花		○	×	×	○	2					
	3	沼口　夢海		○	○	×	○	3					
	4	橋口　由伽							中				中
19 いわて弓道Jr.	1	高橋　百音		○	○	×	×	2	4				競射
	2	岡本　奈々		×	×	×	×	0					
	3	阿部　美優		○	×	×	○	2					
	4	浅沼　咲良							中				中
31 板野	1	寒川　莉衣		×	○	×	×	1	5				競射
	2	岡本　晏実		×	×	○	○	2					
	3	島津　沙也花		○	○	×	×	2					
	4	鴻池　菜花							中				中

18 熊本小川
4 皇徳寺
10 五十市中
31 板野

決勝トーナメント準決勝（団体女子の部）

18 熊本小川	1	中村　心南		×	○	○	×	2	5							競射
	2	橋田　実空		○	×	×	×	1								
	3	水野　彩伽		×	×	○	○	2								
	4	奥村　咲希							中							中
4 皇徳寺	1	鎌田　華彩		○	○	○	×	3	9							競射
	2	堀之内　彩理紗		○	○	×	○	3								
	3	山口　優空		○	×	○	○	3								
	4	肥後　杏菜							中							中
10 五十市中	1	中丸　優美		○	×	×	×	1	5							競射
	2	髙田　采花		○	×	○	○	3								
	3	沼口　夢海		×	○	×	×	1								
	4	橋口　由伽							中							中
31 板野	1	寒川　莉衣		×	○	○	○	3	8							競射
	2	岡本　晏実		○	○	○	○	4								
	3	島津　沙也花		×	×	○	×	1								
	4	鴻池　菜花							中							中

4
皇徳寺

31
板野

決勝トーナメント決勝（団体女子の部）

4 皇徳寺	1	鎌田　華彩		×	×	×	○	1	7							競射
	2	堀之内　彩理紗		○	○	○	×	3								
	3	山口　優空		×	○	○	○	3								
	4	肥後　杏菜							中							中
31 板野	1	寒川　莉衣		×	×	○	○	2	9							競射
	2	岡本　晏実		○	×	○	○	3								
	3	島津　沙也花		○	○	○	○	4								
	4	鴻池　菜花							中							中

優勝
31
板野

2位
4
皇徳寺
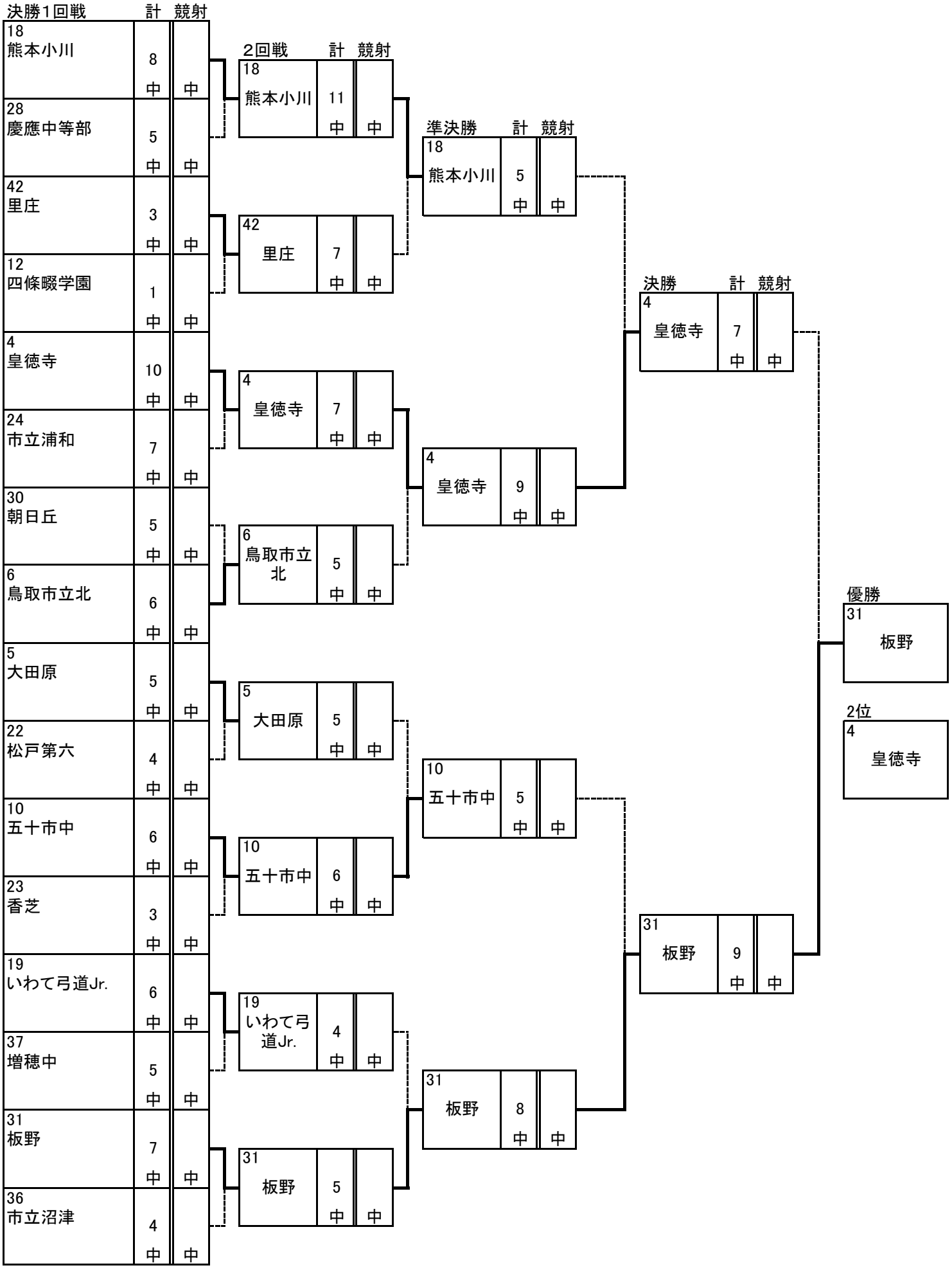
第14回全国中学生弓道大会　　団体女子の部　決勝トーナメント表